Информация для монтажа комплекта

ЕНИСЕЙ 70П

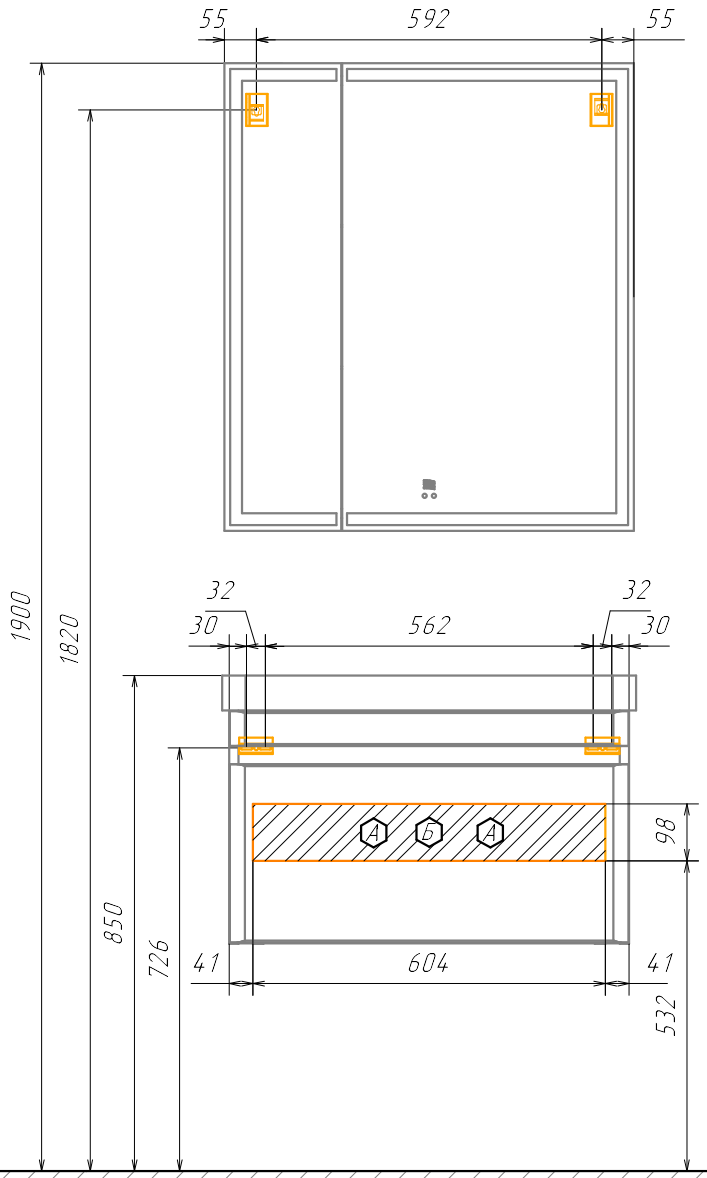

В тумбе предусмотрена возможность заднего и нижнего подвода труб водоснабжения и канализации

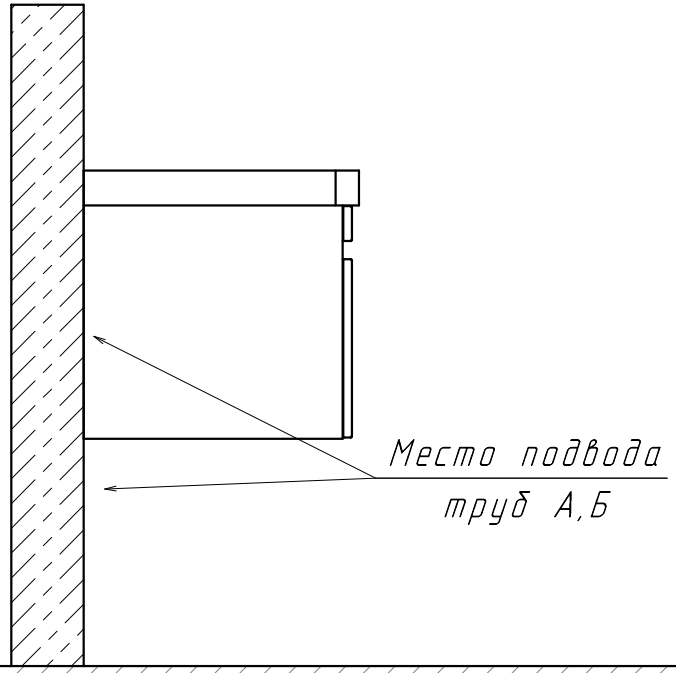

А – место подвода труб водоснабжения

Б – место подвода труб канализации

– диапазоны допустимого подвода