Информация для монтажа комплекта

ЕНИСЕЙ 80П

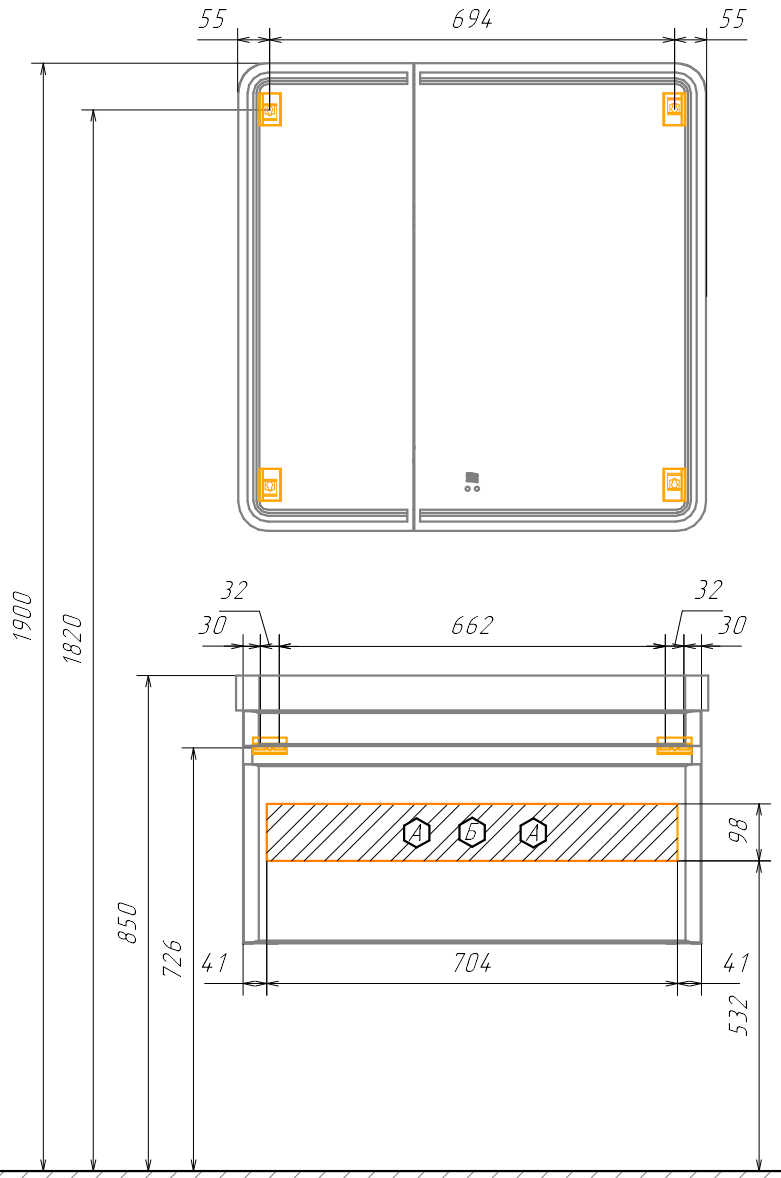

В тумбе предусмотрена возможность заднего и нижнего подвода труб водоснабжения и канализации

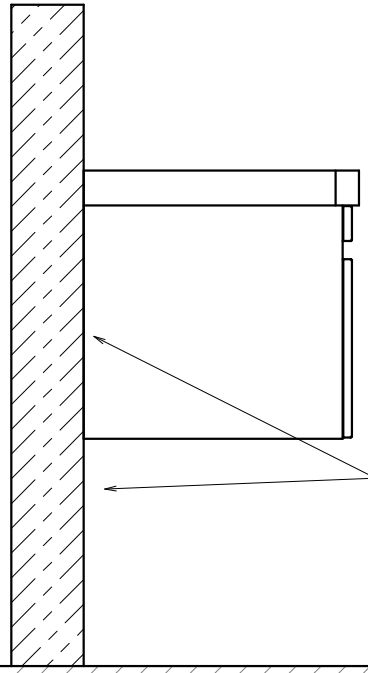

Место подвода труб А,Б

А - место подвода труб водоснабжения

Б - место подвода труб канализации

- диапазоны допустимого подвода